PORTE INTERNE - PUERTAS INTERNAS
INNER DOORS - INNENTÜREN

minusco®
Glass Oriented Network

101E 10NF

BILOBA
UNICA

0°-80° *

8÷13,52 mm

1000mm

MAX 100kg

-10 °C
+50 °C

• Cerniera oleodinamica **senza freno**, integrata di regolazioni della velocità di chiusura e dello scatto finale dell'anta. Abbinabile anche con tutti i patch fittings della serie Maxima. Utilizzabile anche per applicazioni pivottanti. Stop a 0° +90° -90°.

• Bisagra automatica hidráulica **sin freno**, integrada ajuste de velocidad de cierre y de disparo final de la puerta. Combinable con todos los herrajes producidos de Maxima serie. Utilizable tambien en aplicaciónes con "punto de giro". Stop a 0° +90° -90°.

• Hydraulic hinge **without brake** but with closing speed & final latch adjustments. Can be combined with all patch fittings of the Maxima series. Useful also for pivoting applications. Stop at 0° +90° -90°.

• Hydraulikband **ohne Bremse** jedoch mit Regulierung der Schließgeschwindigkeit des Endschwunges und der Nulllage. Passend zu allen Produkten der Maxima-Serie. Auch für versetzen Einbau geeignet. Feststellung bei 0° +90°- 90°.

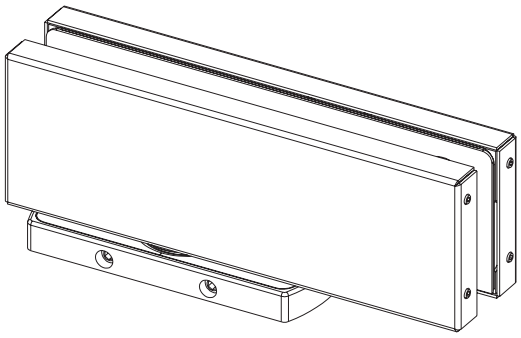

*
L' automatismo di chiusura inizia a operare entro un range compreso tra 70° e 80°. La chiusura è soft per i primi 20°, e regolabile con controllo dai 60° fino a chiusura completa - El automatismo de cierre, comienza a funcionar dentro de un rango entre 70 ° y 80 °. El cierre es suave para los primeros 20° y ajustable con control, de 60 ° hasta el cierre completo - The closing automatism kicks in within 70°-80° range. The closing is soft for the first 20° and becomes speed-adjustable from 60° up to complete closing. - Die automatische Schließvorrichtung aktiviert sich zwischen 70° und 80°. Die Schließung ist weich für die ersten 20° und justierbar mit Kontrolle ab 60° und bis Komplettschließung.

DISPONIBILE ANCHE NELLA VERSIONE "L" LIGHT CON MOLLA DEPOTENZIATA PER PORTE DI LARGHEZZA INFERIORE A 600 MM. Versione da specificare in fase d'ordine e soggetta a possibili minimi d'ordine. Per ulteriori informazioni contattare l'ufficio commerciale. - **TANBIEN DISPONIBLE "L" LIGHT – MUELLE CON MENOS FUERZA PARA PUERTAS INFERIORES A 600MM DE ANCHO.** Se tendrá que especificar en los pedidos y ser objeto de pedido minimo. Nuestra oficina comercial está a su disposición para ampliar esta o cualquier otra información. - **ALSO AVAILABLE IN „L" LIGHT VERSION WITH POWER-DOWNGRADED SPRING FOR DOORS WITH LESS THAN 600 MM.** Both must be specified when ordered and may be subject to a minimum quantity order. For further info, please contact our export dept. - **ES IST AUCH IN VERSIONE VERFÜGBAR "L" LIGHT MIT SCHWÄCHERER FEDER FÜR TÜREN UNTER 600 MM BREITE.** Beide sind bei der bestellung anzugeben und könnten eine mindestbestellmenge verlangen. Für weitere informationen setzen sie sich mit unserer exportabteilung im kontakt.

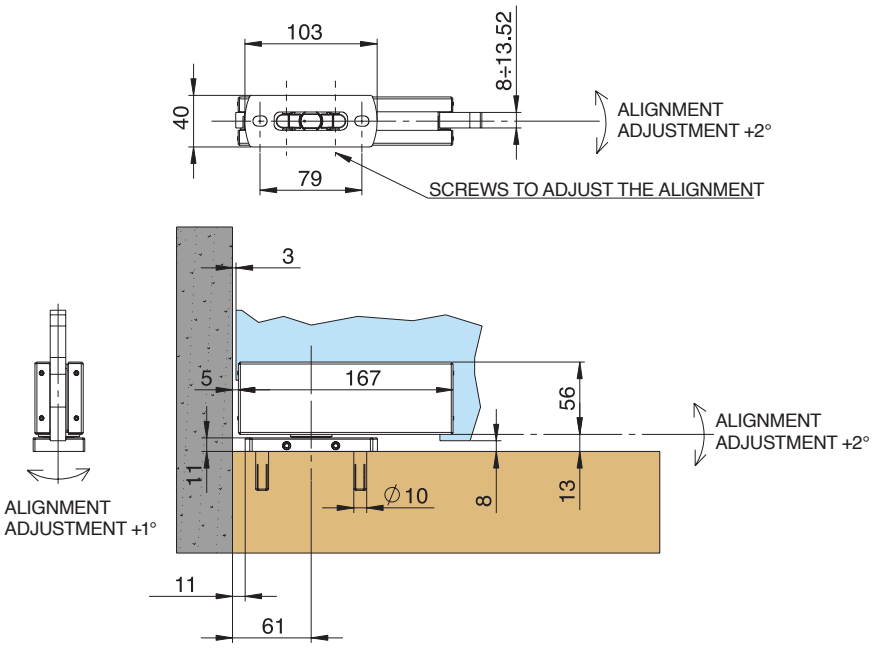

Lavorazione vetro per applicazione pivottante - Labrado del vidrio en aplicacióne con "punto de giro"
Glass processing for pivoting applications - Glasbearbeitung für schwenkende Installierung

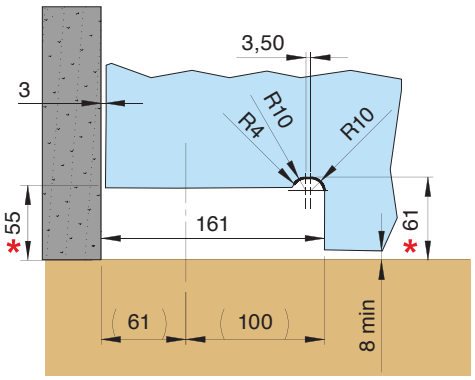

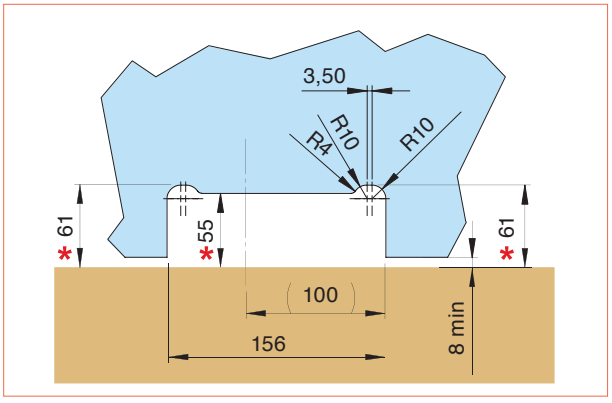

*** DISTANZA DA TERRA - DISTANCIA DESDE EL SUELO - DISTANCE FROM THE FLOOR - ABSTAND VOM BODEN**

Cerniera oleodinamica - Bisagra automática hidráulica - Hydraulic hinge - Hydraulikbeschlag

MINUSCO - Italy - tel.+39.030.2532008 - +39.030.2530289 - fax.+39.030.2534707 - info@minusco.com - www.minusco.com
copyright © 2017 Colcom Group Spa - Tutti i diritti riservati

B1.1

Cerniera oleodinamica - Bisagra automática hidráulica - Hydraulic hinge - Hydraulikbeschlag

MINUSCO - Italy - tel.+39.030.2532008 - +39.030.2530289 - fax.+39.030.2534707 - info@minusco.com - www.minusco.com
copyright © 2017 Colcom Group Spa - Tutti i diritti riservati

B1.2